FICHA TÉCNICA

Equipo empotrable

Horno de Gas Calore G60

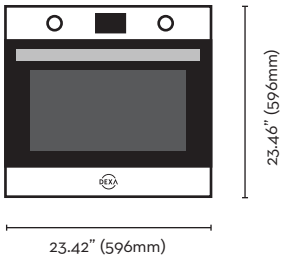

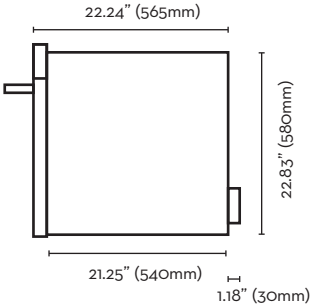

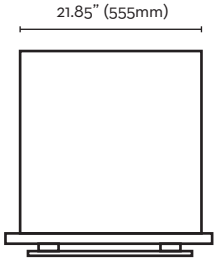

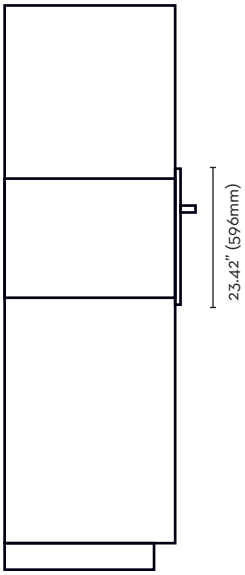

VISTA LATERAL

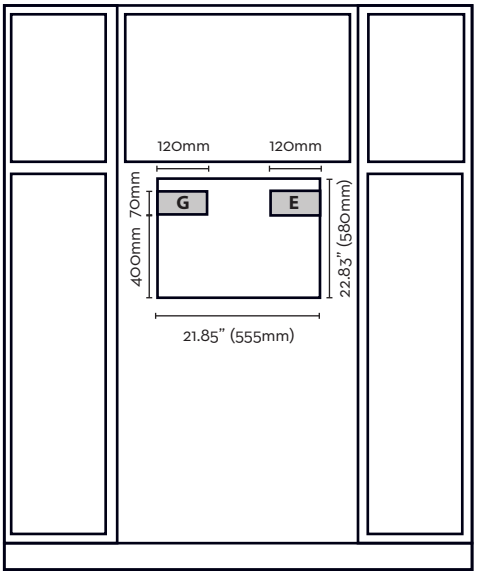

VISTA FRONTAL

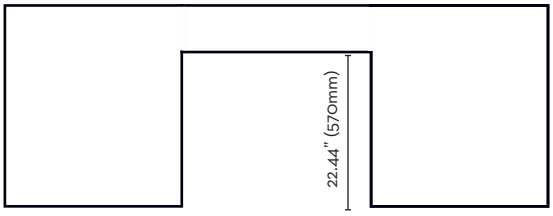

VISTA SUPERIOR

G = Conexión de gas al lado izq.

E = Conexión eléctrica al lado derecho.
(Conectarse a un circuito independiente de 15 amperes)

Dimensiones

Frente:	23.46" (596mm)
Profundidad:	22.24 (565mm)
Altura:	23.46" (596mm)
Potencia:	
Horno:	2KW
Gratinador	

Descripción

Horno con Grill de gas
Rosticero
Diseño Italiano
Timer mecánico 60 min
Puerta con doble vidrio
Luz interior
Ventilador tangencial
Válvula de seguridad
1Bandeja
1Parrilla
110V/60Hz

Suministro de Gas

Conecte la unidad a la línea de suministro de gas; esta línea debe ser de un diámetro adecuado para dar servicio a todos los aparatos de gas. DEXA recomienda usar una manguera comercial tipo ***flex*** de 1/2" de diámetro interno, este es el diámetro mínimo que puede usarse. Todas las conexiones a la manguera ***flex*** **DEBEN** ser de tubo de 3/4" de diámetro interno mínimo.
Se debe de conectar con una válvula paso de gas.