ELKAY

FREGADEROS

EFU-312010R

Línea Avado de Submontar

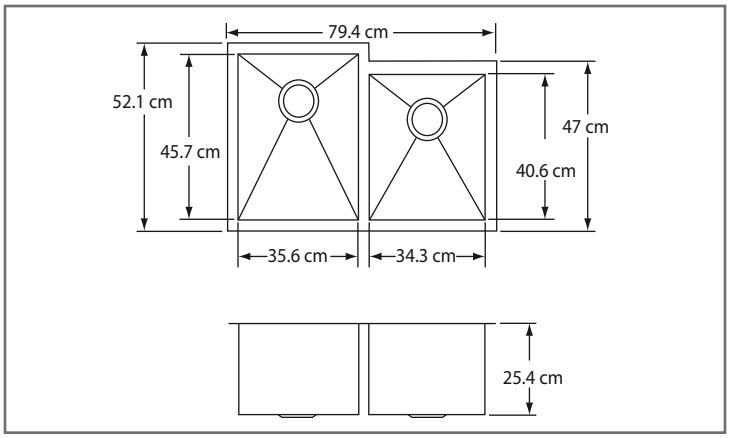

Características y Especificaciones

La línea Avado de Elkay es única y funcional, su diseño geométrico y moderno, provee una mayor profundidad y longitud a la tina, que le permitirá aprovechar todo su espacio.

Línea	Avado
Instalación	Submontar
Acabado	Satinado
Calibre	16
Dimensiones	
Generales	79.4 * 52.1 cm
1ra Tina	35.6 * 45.7 * 25.4 cm
2da Tina	34.3 * 40.6 * 25.4
Acero inoxidable	Serie 300
Agujeros para llaves	NA
Desagüe	Contracanasta Diámetro de 3 ½"

servicioalcliente@elkaymexico.com.mx
www.elkaymexico.com.mx