SUPERIOR 86X50 1V

Fregadero instalación empotrar

*Su instalación es tan fácil como apoyarlo, el efecto es practicidad y la ligereza: sólo el toque descubre el borde perimétrico.

*Elegancia y funcionalidad en la cocina

*1 tina

*Profundidad 250 mm

* Acero Inox. AISI 304 18/10

*Acabado satinado

*Perforación en cubierta 840x480

Kit incluido 090100

Diagrama de instalación

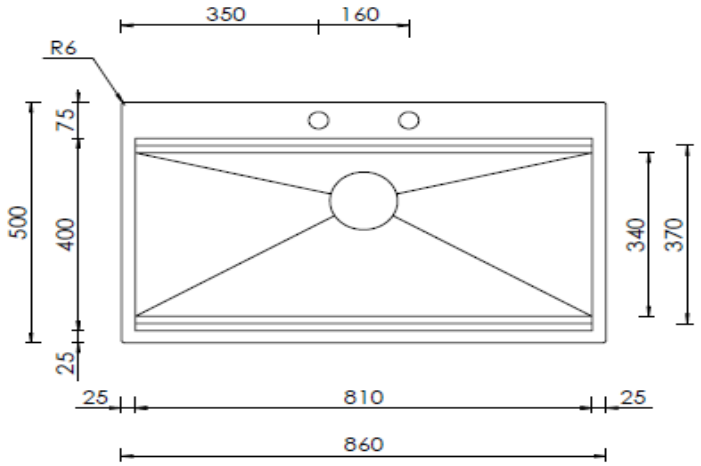

Accesorios opcionales:

92049
COLADOR PROFUNDO 350X230

94090
TABLA DE CORTE EN PPE 370X397X15

092051
COLADOR 350X350