GLAMOUR 86X45

Kit incluido 090714

Fregadero instalación submontar

*Debajo hay el fregadero más innovador, exclusivo y adecuado a soluciones alternativas.

*Para aprovechar mejor los espacios, formas rectangulares y circulares que se fijan debajo de la cubierta.

*1 tina

*Profundidad 190 mm

* Acero Inox. AISI 304 18/10

*Acabado satinado

*Perforación en cubierta 810x400
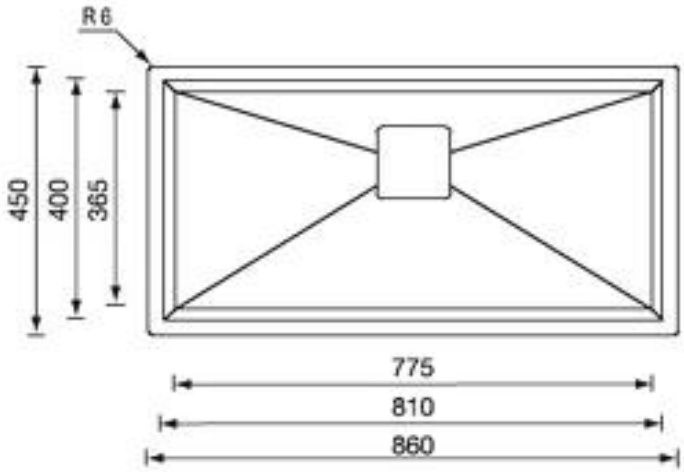
Diagrama de instalación