CINZIA 57.7X47 2V

Fregadero instalación submontar

*Debajo hay el fregadero más innovador, exclusivo y adecuado a soluciones alternativas.

*Para aprovechar mejor los espacios, formas rectangulares y circulares que se fijan debajo de la cubierta.

*1 1/2 tina

*Profundidad 190 - 120 mm

* Acero Inox. AISI 304 18/10

*Acabado satinado

*Perforación en cubierta 190

Kit incluido 095030 y 096010
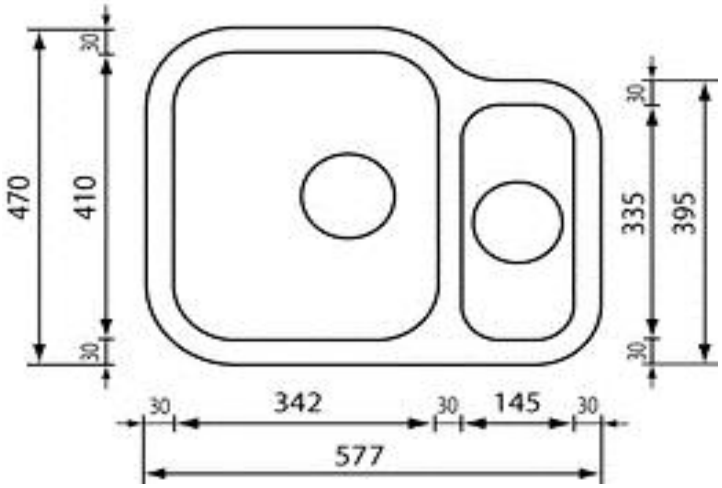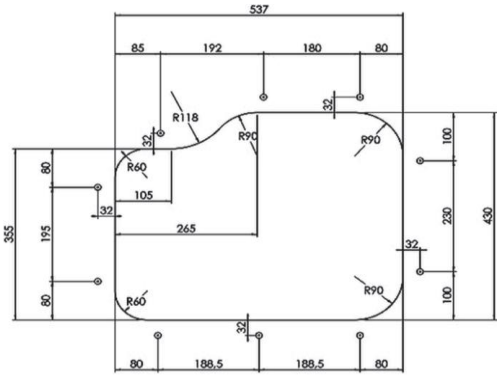
Diagrama de instalación