# CP 15 GS

Cajón calienta platos

WISH SERIE BY teka

Cristal negro y marco en acero inoxidable con antihuella
Telescópico
Sistema de apertura *push-pull*
Piloto indicativo de funcionamiento
Tapete antiderrapante
Regulador de temperatura: 30 a 80° C
Capacidad:
• 6 servicios
Ó
• 6 platos (24 cm)
• 6 tazones (10 cm)
• 1 plato para servir (17 cm)
• 1 plato para servir (19 cm)
• 1 plato para servir (32 cm)
Ó
• 20 platos (28 cm)
Ó
• 80 tazas para café
Ó
• 40 tazas para té

—
Potencia Nominal máxima: 420 W
Voltaje: 220-240 V
Frecuencia: 50/60 Hz
Peso: 18 kg

—
Dimensiones
Exterior (Alto/Ancho/Fondo): 140/595/557 mm

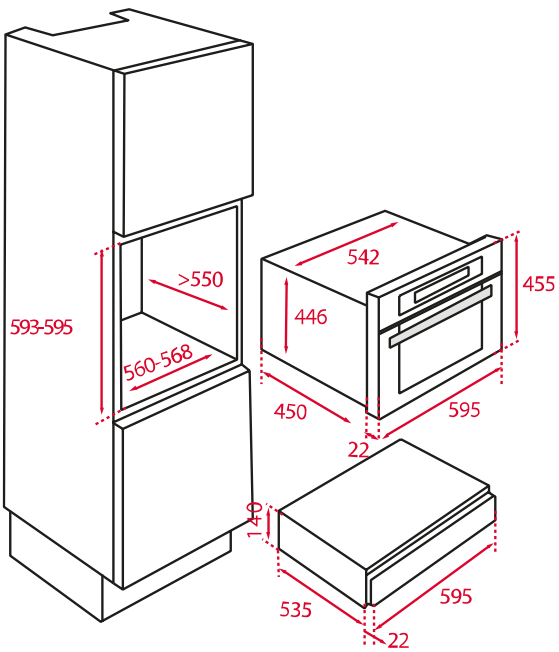


| | |
|---|---|
| Peso bruto: | 23 kg |
| Empaque: | 250/670/645 |
| Código: | 40589920 |
| EAN: | 8421152145623 |