EH 90 5G AI TR H. FUND

Parrilla de cocción a gas

Parrilla de cocción a gas
Material: Acero inoxidable
Quemador triple flama en posición central
Arañas de hierro fundido
Tapas de quemadores de hierro fundido
Mandos frontales
Encendido eléctrico integrado en cada perilla
Quemadores de alta eficiencia a gas:
-1 quemador triple flama: 3,100 W (10,577 BTU)
-1 quemador rápido: 2,800 W (9,554 BTU)
-2 quemadores semi-rápidos: 1,750 W (5,971 BTU)
-1 quemador auxiliar: 1,000 W (3,412 BTU)
Tipos de gas: LP (butano/propano) o natural
Potencia nominal máxima: 10,400 W (35,486 BTU)
Voltaje: 127 V
Frecuencia: 60 Hz
Peso: 11.5 kg

Dimensiones
Exterior (Alto/Ancho/Fondo): 84/860/500 mm

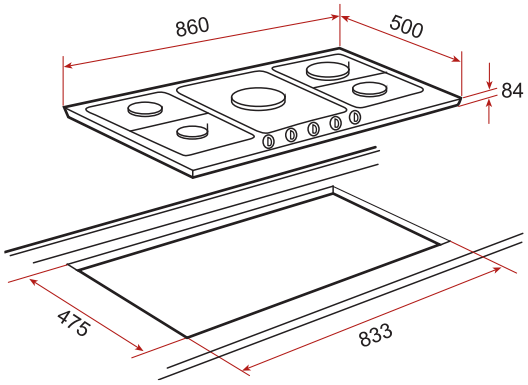

Peso bruto: 13.4 kg
Empaque: 130/940/600
Código: 40225240
EAN: 8421152078693