MANUAL DE INSTRUCCIONES

NFL 340

Índice

Advertencias de seguridad 3

Instalación 5

Partes 7

Funcionamiento 10

Limpieza 13

Cuidados 14

Solución de problemas 15

Información técnica 17

Notas 18

Precaución: peligro de incendio.

Este electrodoméstico contiene refrigerante isobutano R-600a, un gas natural amigable con el medio ambiente y con la capa de ozono. Este gas resulta altamente inflamable por lo que deberá extremar precauciones al momento de transportar e instalar el electrodoméstico, no dañe el sistema de enfriamiento detrás del aparato. Por ningún motivo intente repararlo y si tiene la sospecha de fuga llame inmediatamente a las autoridades locales.

Lea este manual

Por favor, lea atentamente este manual de instrucciones antes de utilizar su aparato, le ayudará a aprender a manejar y mantenerlo en buenas condiciones. Consérvelo para futuras consultas. En caso de que exista otro usuario posterior a usted, ofrézcale este manual junto con el aparato. Este manual contiene secciones referentes a instrucciones de seguridad, instrucciones de uso e instalación, consejos de resolución de problemas, etc.

Teka, siguiendo una política de constante de desarrollo, innovación y actualización de producto, puede llevar a cabo modificaciones sin previo aviso.

ADVERTENCIAS DE SEGURIDAD

Este electrodoméstico está diseñado únicamente para uso doméstico y otros usos similares tales como:
-Áreas de cocina en tiendas, oficinas y otros entornos de trabajo similares
-Casas rurales
-Por clientes en Hoteles, Moteles y otros tipos de alojamientos
-Alojamientos tipo “cama y desayuno”

- Los niños no deben de jugar con este electrodoméstico.
- La limpieza y el mantenimiento básico no deben de ser realizados por niños sin supervisión.
- Este aparato no está diseñado para ser utilizado por personas (incluidos niños) con capacidades sensoriales y/o mentales reducidas, o falta de conocimiento y experiencia a menos que hayan sido instruidos y supervisados en el correcto uso por una persona responsable por su seguridad.
- Este electrodoméstico está diseñado únicamente para su uso en interiores y de uso doméstico (no profesional)
- Para proteger contra riesgos de descargas eléctricas, no sumerja la unidad, el cable o la clavija en agua u otro líquido
- Por favor desenchufe el aparato antes de realizar tareas de limpieza y mantenimiento
- **ADVERTENCIA** Mantenga las aberturas para la ventilación sin obstrucciones, alrededor del aparato y en los muebles adyacentes.
- No utilice dispositivos mecánicos u otros medios para acelerar el proceso de deshielo que no sean los recomendados por el fabricante.
- No dañe los componentes del sistema de refrigeración.
- No utilice aparatos eléctricos en los compartimentos de almacenamiento de alimentos dentro del aparato.
- Si el cable eléctrico está dañado, debe ser reemplazado por el Servicio de Asistencia Técnica de TEKA o una persona cualificada para evitar riesgo.
- No maltrate, se siente o apoye en las puertas, repisas o anaqueles.
- No almacene sustancias flamables como latas de aerosoles en la cercanía del aparato.

INSTRUCCIONES DE CONEXIÓN A TIERRA

- Este aparato debe estar conectado a tierra.
- En el caso de un mal funcionamiento o rotura, la conexión a tierra reducirá el riesgo de una descarga eléctrica, procurando un camino de menor resistencia para la corriente eléctrica.
- Este aparato está equipado con un cable con clavija para conexionado a tierra.
- La clavija debe estar conectada a un enchufe de corriente con una toma de tierra adecuada y que cumpla con las normativas establecidas.
- Una mala instalación del equipo puede provocar alto riesgo de descarga eléctrica.
- Compruebe con un electricista calificado o con el servicio Técnico Oficial TEKA, si usted tiene alguna duda sobre si su aparato está correctamente conectado a tierra.
- Si el enchufe no se adecua a su toma de corriente, no lo modifique haga que un electricista calificado lo cambie.

REPRESENTA UN RIESGO PARA CUALQUIER PERSONA QUE NO SEA PERSONAL DE SERVICIO AUTORIZADO REALIZAR SERVICIOS DE REPARACION QUE INVOLUCREN RETIRAR LAS CUBIERTAS QUE CUBREN LOS COMPONENTES DEL APARATO.

PARA EVITAR EL RIESGO DE UNA DESCARGA ELÉCTRICA NO INTENTE REPARAR EL APARATO USTED MISMO.

DESECHO DEL APARATO

Cuando deseche el aparato hágalo en concordancia a las disposiciones locales en materia de desecho de aparatos de este tipo.

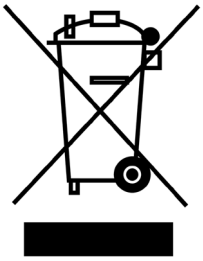

El refrigerante usado en el sistema de enfriamiento requiere de un procedimiento especial y manejo especial para su deshecho. Asegúrese de que el sistema de enfriamiento, como la tubería, no presente ningún daño antes de desechar el aparato. Si está sustituyendo un aparato viejo por este, procure seguir las indicaciones locales para el desecho de la unidad vieja.

Cuando elimine el aparato asegúrese de retirar las puertas para evitar que ninguna persona, como por ejemplo niños, queden atrapados en el interior del aparato.

Cuando se deshaga del aparato, procure ser lo más amigable posible con el medio ambiente; algunos componentes pueden reciclarse, asegurándose de que este producto es reciclado adecuadamente, ayudará a prevenir potenciales consecuencias negativas para el medioambiente y para la salud. El desecharlo inadecuadamente puede ser potencialmente peligroso para el medioambiente y la salud.

No tire este electrodoméstico junto a la basura municipal sin clasificar.

Para mayor información, diríjase al organismo local encargado de la eliminación de este tipo de residuos.

Ubicación

Al seleccionar una ubicación para su aparato debe asegurarse de que el piso sea plano y firme, y la habitación está bien ventilada. Evite ubicar su aparato cerca de una fuente de calor por ejemplo una estufa, calefactor, radiador, etc. También evitar la luz solar directa, ya que puede aumentar el consumo eléctrico. Las temperaturas ambientales extremadamente frías también pueden causar que el aparato no funcione correctamente. Este aparato no está diseñado para su uso en un garaje o una instalación al aire libre. No cubra el aparato con ningún revestimiento. Se recomienda de dejar mínimo 50 mm de espacio libre en ambos costados así como en la parte trasera y 100 mm en la parte superior del aparato. Esto permitirá que el aire frío circule alrededor del aparato y mejore la eficiencia en el proceso de enfriamiento.

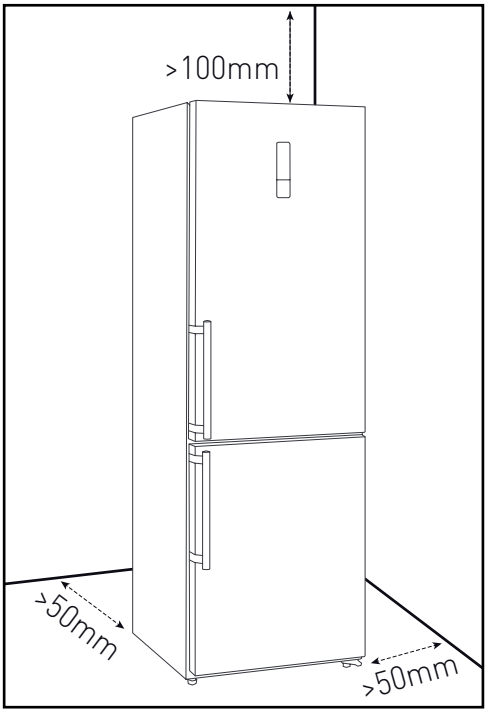

Instalación de las jaladeras

1. Retire las tapas de los orificios del jalador de la puerta

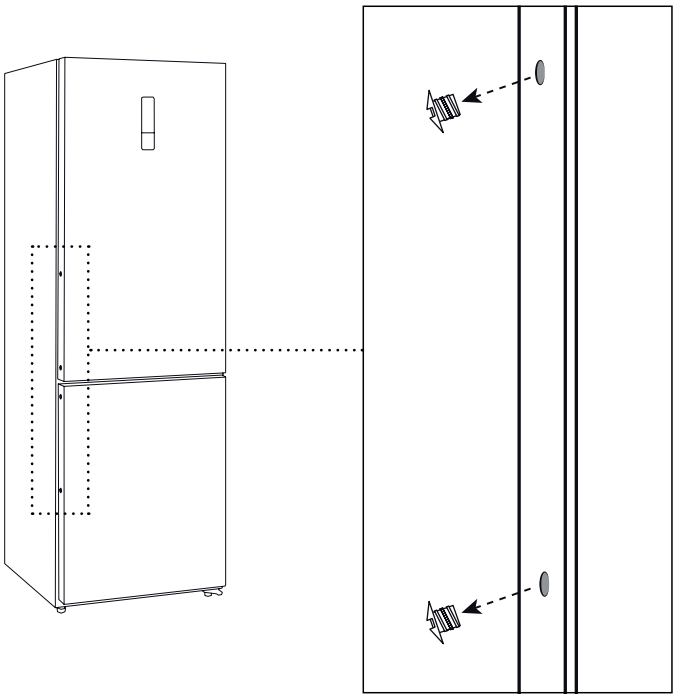

2. Coloque las jaladeras en posición y fíjelas con los tornillos suministrados
3. Cubra los tornillos con las tapas

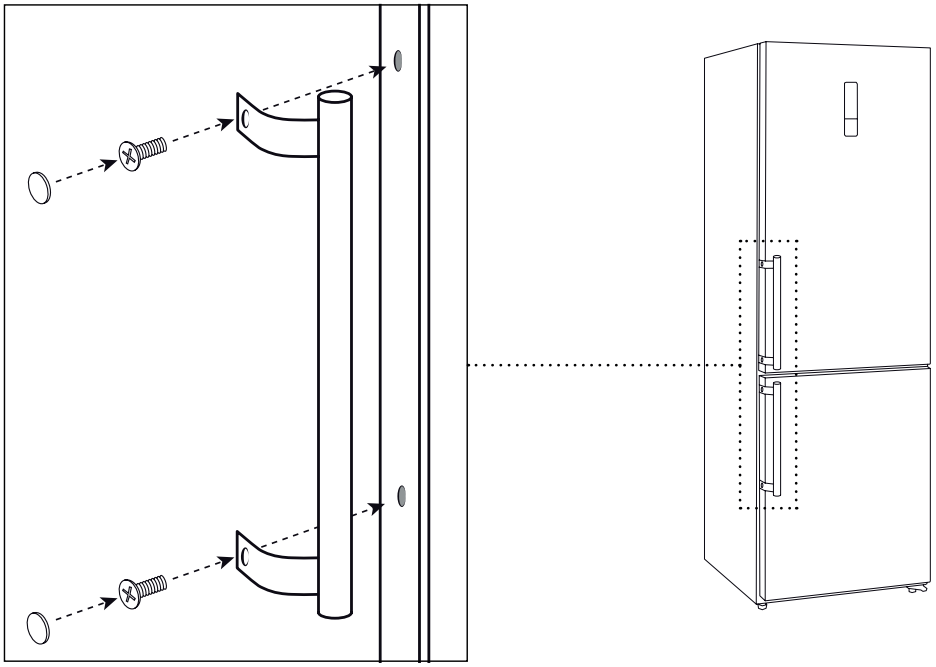

Proceda en sentido inverso para retirar las jaladeras, en caso de un traslado o para cambiar el sentido de apertura de la puerta.

Puerta reversible

Su aparato desde origen fue configurado para su apertura hacia la derecha, si desea invertir el sentido siga las siguientes indicaciones. **Tome en cuenta que el equipo deberá estar desconectado del suministro eléctrico para realizar dicho cambio:**

1. Retire la tapa de la bisagra superior y desconecte el cable desde el conector

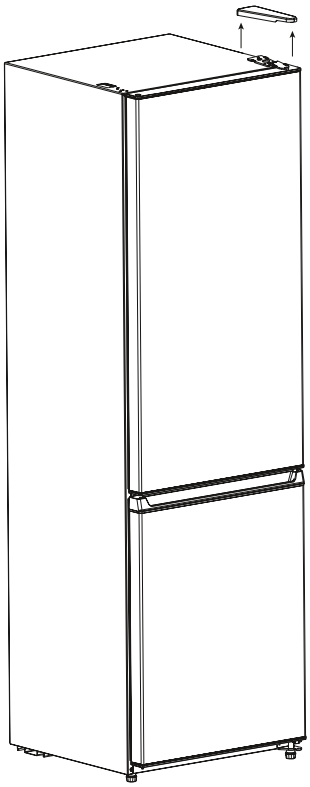

2. Desatornille y retire la bisagra superior

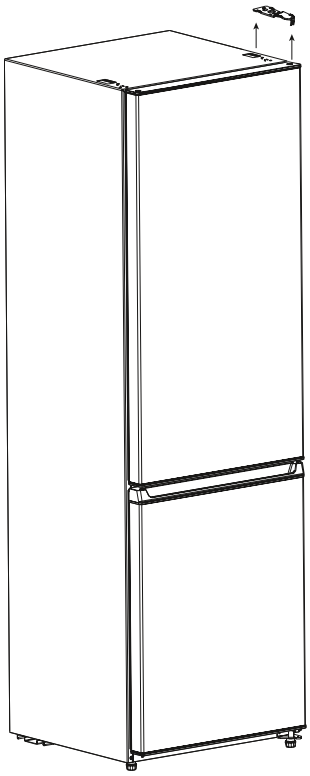

3. Remueva la puerta del refrigerador

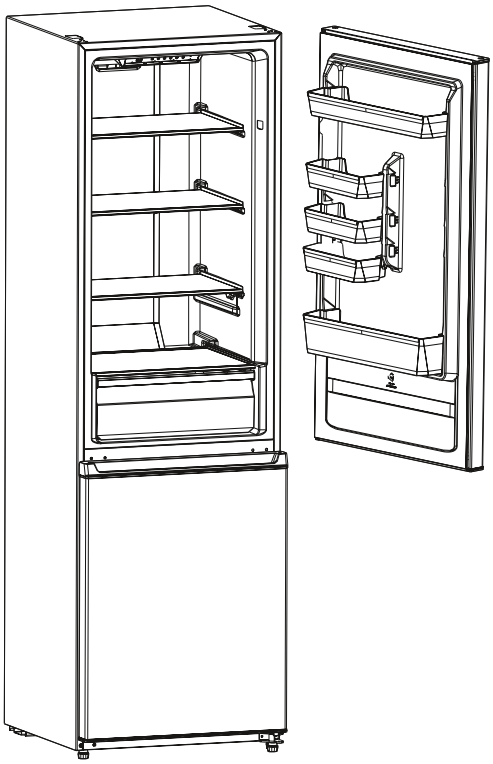

4. Desatornille y retire la bisagra central

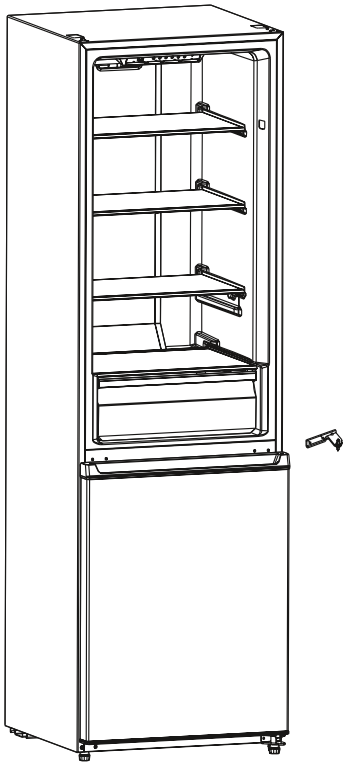

5. Remueva la puerta del congelador y desatornille la bisagra inferior

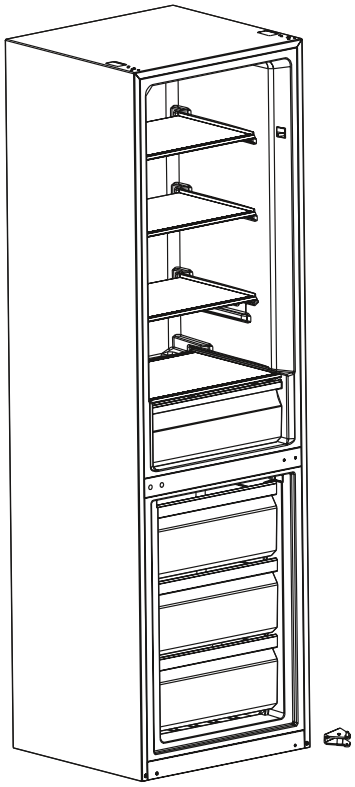

6. Instale la bisagra inferior al lado contrario

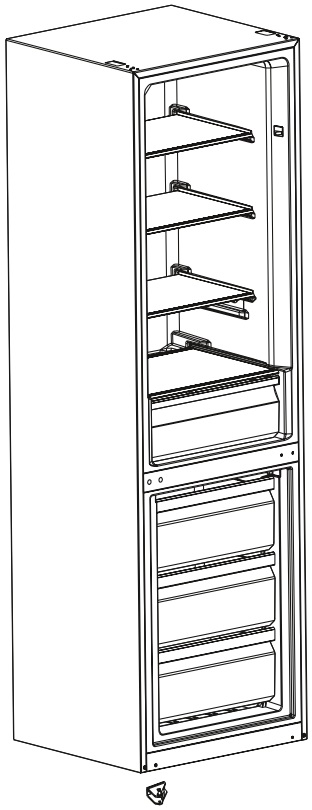

7. Coloque la puerta del congelador sobre la bisagra inferior

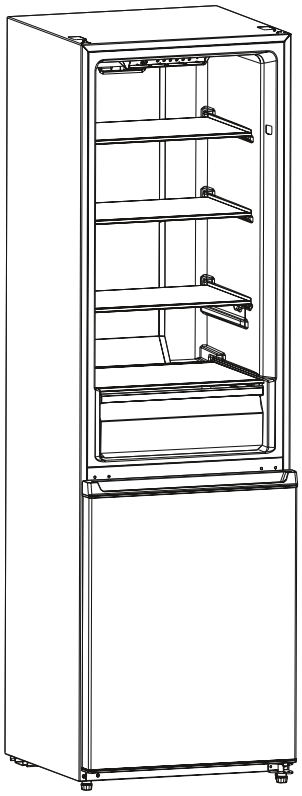

8. Instale la bisagra central y coloque la puerta del refrigerador

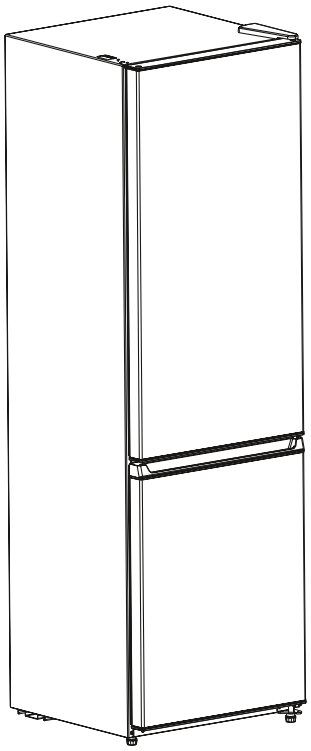

9. Instale la bisagra superior

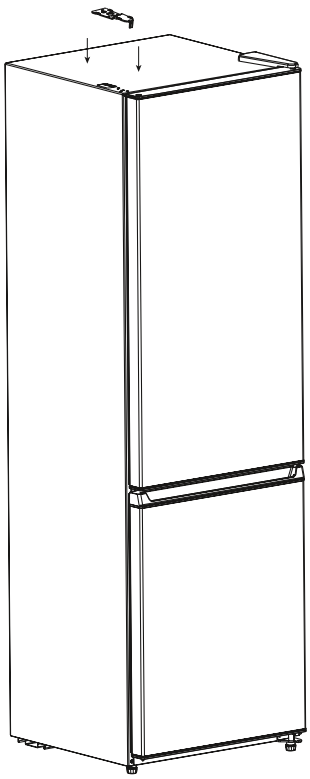

10. Conecte los cables y coloque la tapa

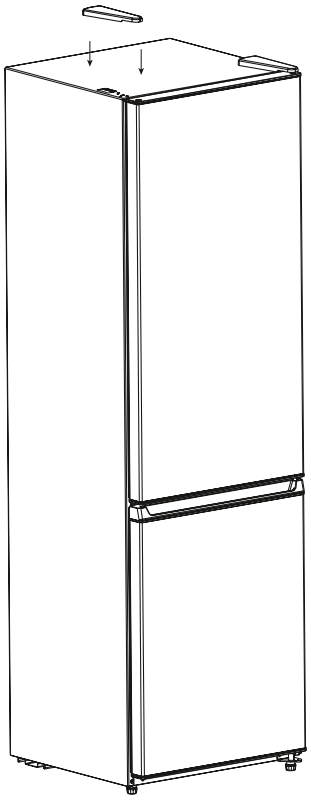

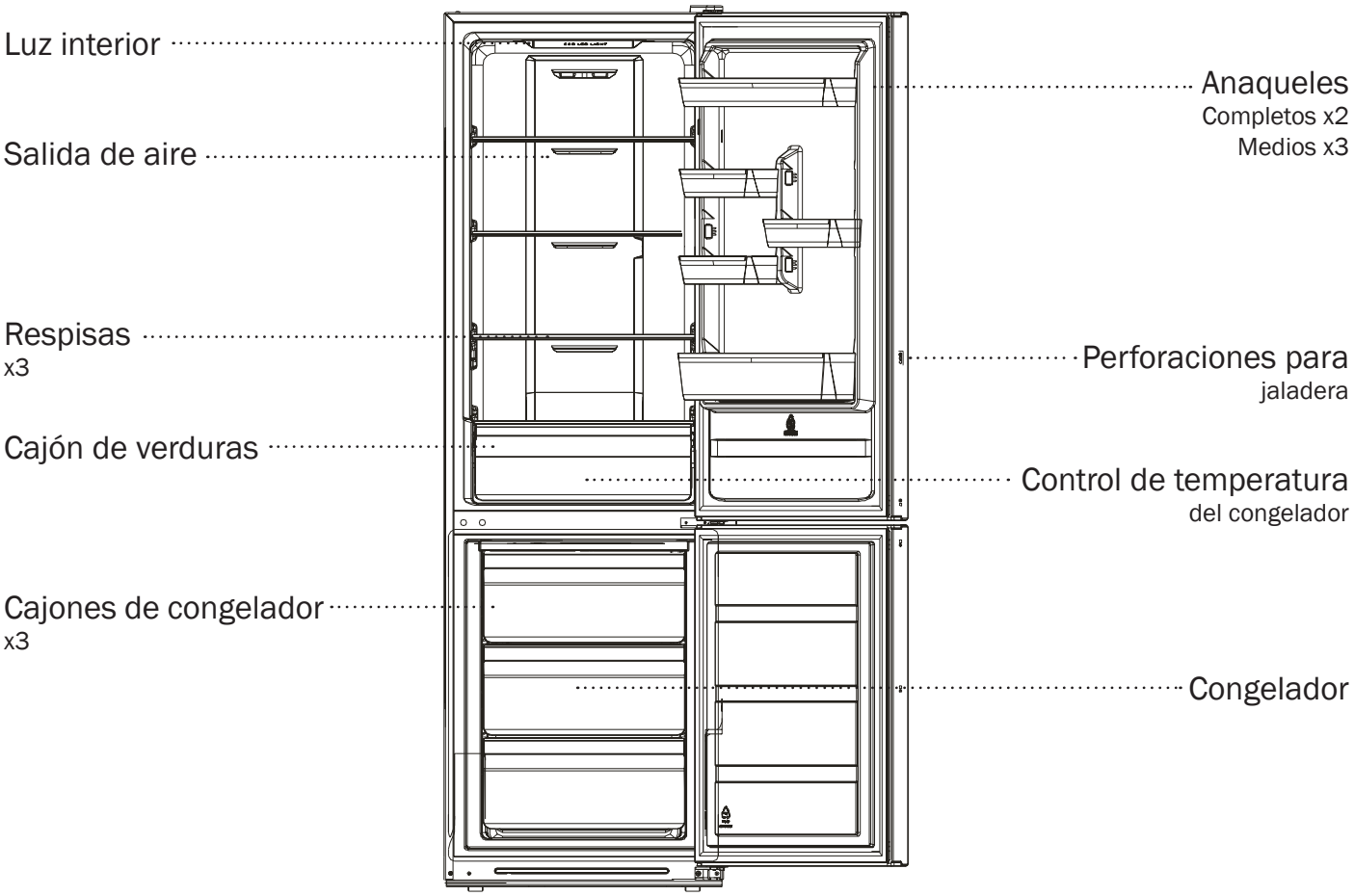

Accesorios

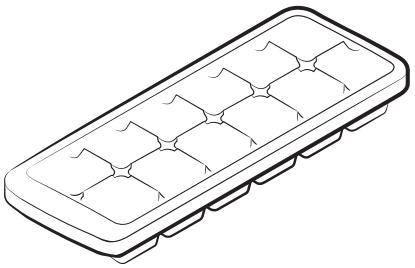

Charola para Hielos
x1

Charola para Hielos
x2

Espacio necesario para la puerta

Se necesita contar como mínimo con las siguientes medidas para una correcta apertura total de la puerta:

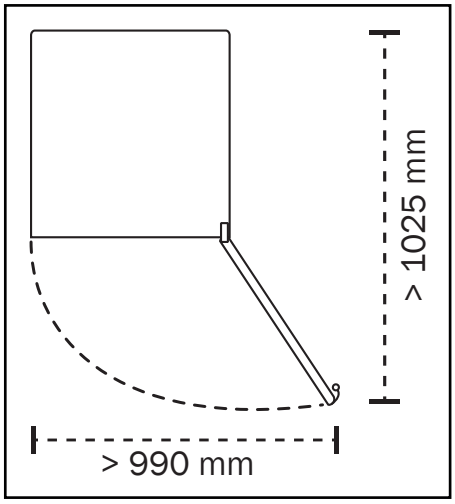

Nivelando el aparato

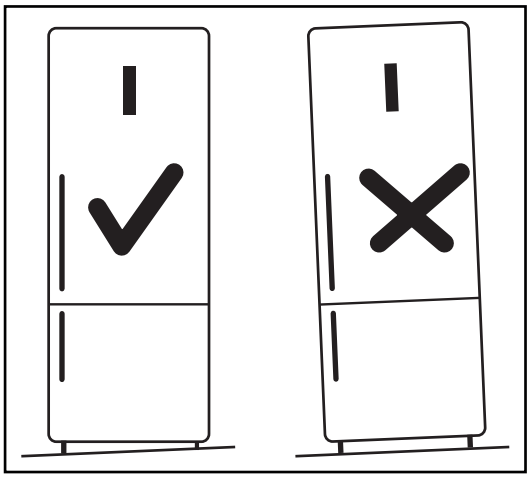

Nivele el aparato ajustando las patas frontales. **Si el aparato no se encuentra nivelado correctamente, la puerta y los sellos no cerrarán de forma debida y ocasionará un mal funcionamiento en el sistema de enfriamiento.** Asegúrese de que todas las patas estén en contacto con el suelo antes de ponerlo en marcha. Ajuste las patas niveladoras ubicadas en la parte inferior del aparato, apriete en sentido antihorario y afloje en sentido horario.

Limpieza antes del primer uso

Limpie el interior con una solución ligera de bicarbonato de sodio y agua. Posteriormente enjuague con agua tibia, seque utilizando una esponja o un paño exprimido. Lave los anaqueles, repisas y cajones con agua tibia y jabón neutro, séquelos completamente antes de volver a colocarlos dentro del aparato. Limpie el exterior con un paño húmedo.

Antes del primer uso

Compruebe que el suministro eléctrico sea el correspondiente al requerido por el aparato, ya que fluctuaciones en el suministro eléctrico puede derivar en malfuncionamiento o daños al aparato. No dañe el cable de alimentación bajo ninguna circunstancia, no use el aparato si el cable está dañado. No coloque objetos inflamables cerca o dentro del refrigerador para evitar incendios. Este producto está destinado para el exclusivo uso doméstico y sólo está diseñado para el almacenamiento de alimentos por lo que no se debe de utilizar para otros fines tales como almacenamiento de sangre, drogas o productos biológicos.
No introduzca botellas o contenedores sellados como latas de refresco/cerveza en el congelador, ya que pueden explotar debido a la presión.
No exceda la capacidad del aparato. No almacene hielo seco en el interior del aparato.

Antes de introducir cualquier alimento en el aparato, es necesario dejar funcionar durante 24 horas después del primer encendido para descartar cualquier malfuncionamiento y asegurar el correcto funcionamiento de la temperatura. No habrá las puertas del aparato durante este tiempo.

Antes de conectar el aparato:
Compruebe que el enchufe de suministro eléctrico corresponde al del aparato.
Espere al menos 2 horas antes e conectar el aparato después de cualquier traslado.

Accesorios internos

Se incluyen con su aparato algunos anaqueles, repisas y cajones de plástico y/o vidrio, dependiendo el modelo será la configuración correspondiente. Deberá de ubicar el anaquel de mayor tamaño en la posición más baja por encima del cajón de verduras, no intercambie este anaquel por otro de menor tamaño debido a que esa es su ubicación destinada.
Con el fin de obtener más espacio para mantener frescos la mayor cantidad de alimentos, puede retirar anaqueles, repisas y cajones de los compartimientos de enfriamiento, de acuerdo a las necesidades diarias.

Control de temperatura del enfriador

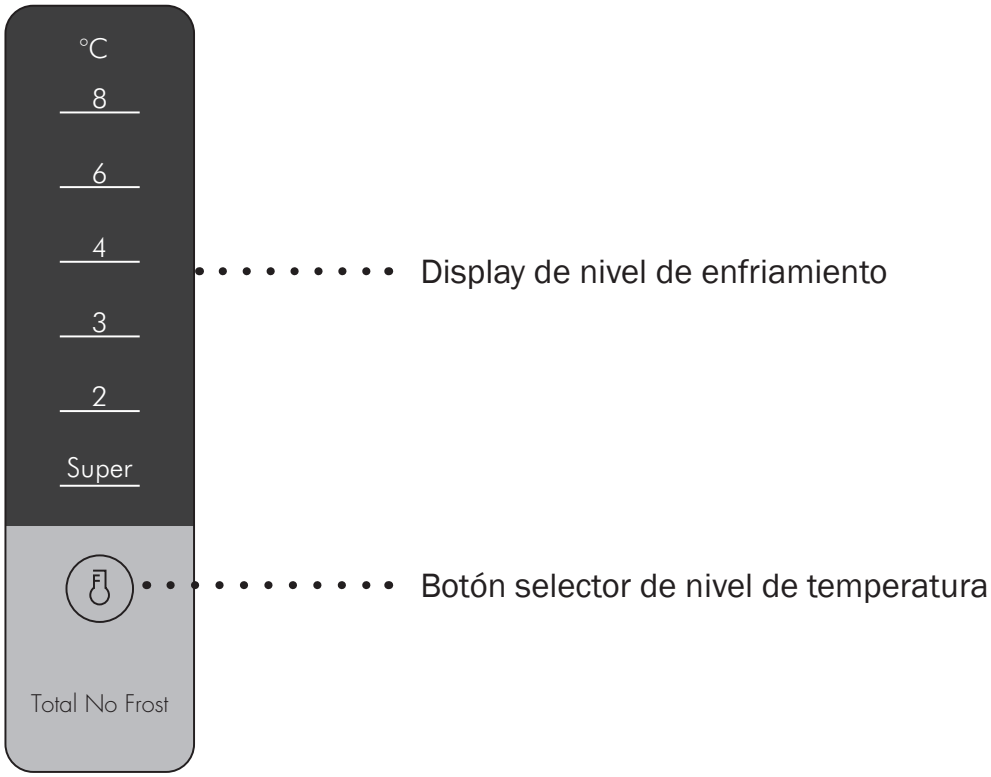

Display

Al momento del primer encendido, todo el display y el botón selector se encenderá durante 3 segundos, posteriormente se seleccionará el nivel de enfriamiento medio, indicando el funcionamiento del equipo.

En caso de falla del equipo el display mostrará una diferente configuración en el display dependiendo el tipo de falla. Si el aparato funciona correctamente, se mostrará indicado el nivel de enfriamiento seleccionado.

Ajustando el nivel de temperatura

Presione el botón selector de nivel de temperatura, hasta seleccionar el nivel de enfriamiento deseado. Con cada pulsación del botón el nivel de temperatura cambia en la siguiente secuencia:

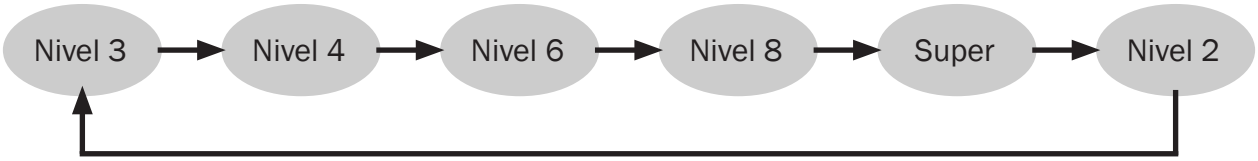

Función de enfriamiento rápido

Con el botón selector de temperatura posiciónese en “Super”. El aparato empezará a trabajar a una temperatura de 2°C. Esta función permanecerá activa durante 150 minutos. Puede salir de esta función seleccionando cualquier otro nivel de temperatura.

Control de temperatura del congelador

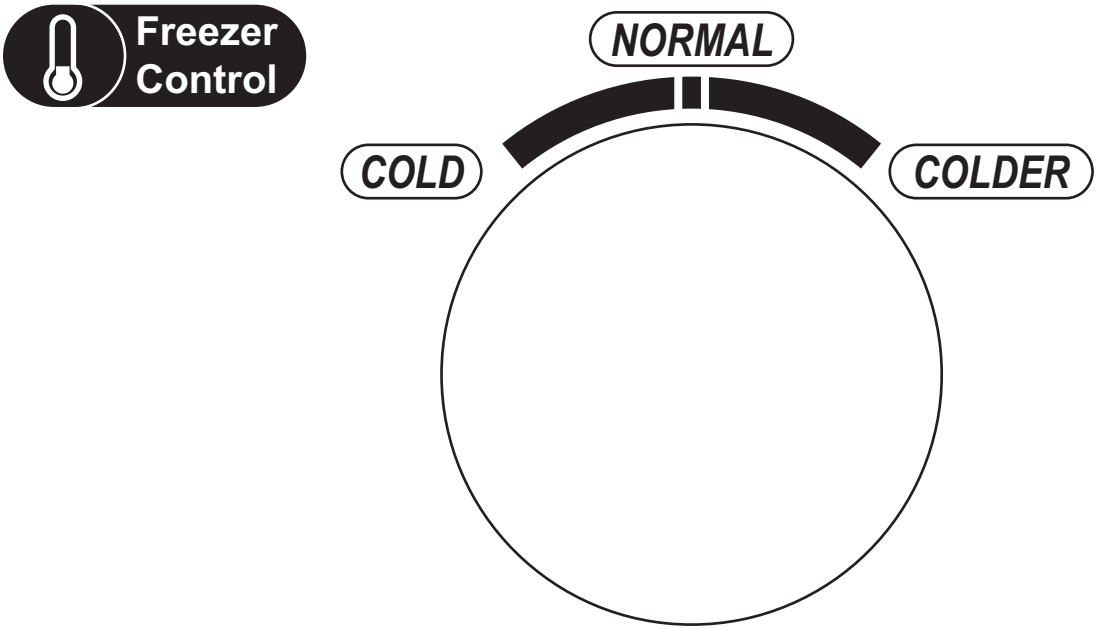

El nivel de temperatura **“Colder”** es relativamente más bajo que nivel **“Cold”**, en condiciones medias es recomendado usar la posición **“Normal”.**
Cuando la temperatura ambiente excede los 35°C se recomienda la posición **“Cold”** y para temperaturas inferiores a 10°C la posición ideal es **“Colder”.**

Ruidos

Podrá notar ciertos ruidos provenientes del aparato, la mayoría de estos son normales y no debe preocuparse de ellos.
Dichos sonidos son causados por la circulación del refrigerante dentro del sistema de enfriamiento. Estos ruidos no son fallas del equipo y no tienen relación con el desempeño del aparato, al contrario son señal de que el compresor se encuentra bombeando satisfactoriamente el refrigerante por todo el sistema.

Recomendaciones para el almacenamiento de alimentos

- Alimentos cocinados deberán almacenarse en repisas alejadas de alimentos crudos como carne o pescado para evitar la transferencia de microorganismos. Almacene alimentos crudos como carne y pescados en recipientes lo suficientemente grandes para contener sus jugos, colóquelos en las repisas inferiores.
- Deje espacio suficiente entre alimentos para permitir el libre tránsito de aire frio, de esta menar se asegura un correcto enfriamiento.
- Para evitar que los alimentos se deshidraten, almacene los alimentos en recipientes con tapa. Frutas y verduras no requieren de envoltura.
- Permita que se enfríen los alimentos antes de colocarlos dentro del aparato. Esto ayudará a mantener la temperatura interna del aparato.
- Para evitar fugas de aire frio, minimice el número de aperturas de puerta. Se recomienda solo abrir la puerta para introducir o retirar alimentos.

LIMPIEZA

Deshielo

El aparato cuenta con deshielo automático que lo mantiene sin escarcha.

Limpieza exterior e interior

Retire anaqueles, repisas y cajones del interior del aparato. Para retirar los cajones primero remueva la repisa inferior por encima del cajón.
Limpie con un paño remojado en solución ligera de agua con bicarbonato, enjuague con agua tibia utilizando por medio de una esponja o un trapo exprimido. Seque completamente con un trapo seco antes de volver a introducir las repisas, anaqueles y cajones.
Use un paño húmedo para limpiar el exterior, puede utilizar también limpiadores para electrodomésticos de uso doméstico (siguiendo las instrucciones del fabricante). Asegúrese de realizar cualquier limpieza exterior con el aparato correctamente cerrado, así se reduce el daño en el sello de cierre de las puertas.
La parte trasera así como los componentes a la vista del aparato pueden ser limpiados por medio de una aspiradora con el accesorio de cepillo suave.

Puede aparecer humedad debido a condensación en el exterior de aparato, este se debe al cambio de temperatura ambiente de la habitación. Limpie toda humedad con un trapo. Si la condensación es excesiva o continua, contacte al área de servicio técnico.

Cambio de la lámpara interior

Para el cambio de lámpara interna así como la compra de refacciones contacte al área de servicio técnico.

Cuidados al momento de traslado del aparato

Cuando traslade el aparato sujételo por sus laterales y levántelo por la base, nunca lo mueva o tire de la puerta, jaladeras o cualquier parte del mecanismo que este a la vista.

Reparaciones

El aparato debe recibir reparaciones solamente por personal calificado y autorizado. Bajo ninguna circunstancia intente repara el aparato usted mismo. Una reparación realizada por una persona sin experiencia puede resultar en graves daños a personas y un malfuncionamiento del equipo. Contacte siempre al servicio técnico para cualquier reparación.

Apague el aparato si no está en uso

Cuando el aparato no es usado en periodos largos de tiempo se aconseja desenchufar el aparato y retirar cualquier alimento de su interior, dejando las puertas abiertas para permitir la ventilación y prevenir la acumulación de olores.

No obstruya las salidas de aire y evite a toda costa que el aire frio se regrese al sistema por las salidas de enfriamiento.
No introduzca alimentos calientes en las cercanías del sensor de temperatura del aparato.

SOLUCIÓN DE PROBLEMAS

Antes de llamar al servicio técnico, verifique la siguiente tabla de solución de problemas mas comunes:

Problema	Motivo
No enciende	• El aparato no está conectado al suministro eléctrico • Bajo voltaje en el suministro eléctrico • Falla en el sistema electro o en el cable de alimentación
Olores	• Hay alimentos almacenados sin tapa • Alimentos descompuestos • El refrigerador debe de lavarse
El compresor trabaja por mucho tiempo	• Es normal que el compresor funcione por mayor tiempo en temporadas con mayor temperatura ambiente como lo es en verano • La capacidad de del aparato fue excedida • Se introdujeron alimentos calientes • La puerta ha sido abierta en varias ocasiones en un periodo corto de tiempo
La luz interior no enciende	• La lámpara presenta falla • Corte en el suministro eléctrico
La puerta no cierra correctamente	• Obstrucción en el mecanismo de cierre • Capacidad excedida • El aparato no está correctamente nivelado
Ruidos	• Alimentos en el interior no están bien colocados • El aparato no está correctamente nivelado • Los accesorios no están colocados correctamente

Consejos para el ahorro de energía

- El aparato puede radiar al exterior calor durante su funcionamiento especialmente en temporadas de calor. Esto es causado por la radiación normal del compresor.
- Cuando el condensador se enciende y se apaga puede generar vibraciones y ruido en el aparato.
- Evite aperturas innecesarias de la puerta, especialmente en temporadas de calor.
- Una vez abierta, ciérrela en el menor tiempo posible.
- Compruebe siempre que el aparato cuente con suficiente ventilación, tanto alrededor del mismo como en la habitación.
- En temperatura ambiente normal, ajuste el nivel de enfriamiento a la mitad.
- Antes de introducir alimentos, compruebe que estén a temperatura ambiente.
- Las capas de hielo generan un mayor consumo de energía. Limpie el aparato cuando las capas de hielo rebasen 3mm.
- Limpie periódicamente los componentes que se encuentran a la vista.
- Ubique el aparato lejos de aparatos que producen calor, por ejemplo estufas, radiadores, hornos, etc. Colóquelo en la parte más fresca de la habitación lejos de la luz directa de la luz.
- Permita que los alimentos calientes se enfríen a temperatura ambiente antes de ingresarlos al aparato. Sobrecargar el aparato genera un mayor consumo eléctrico.
- Asegúrese que los alimentos se encuentren completamente envueltos, limpie cualquier exceso de líquidos de los alimentos y contenedores, de esta manera evitará la creación de hielo.
- No tapice con papel aluminio, encerado o servilleta el interior del aparato, tampoco utilice estos materiales para envolver repisas, anaqueles o cajones, ya que se reducirá el desempeño del equipo.
- Organice y etiquete los alimentos para facilitar las búsquedas y decir el tiempo de apertura de la puerta.

INFORMACIÓN TÉCNICA

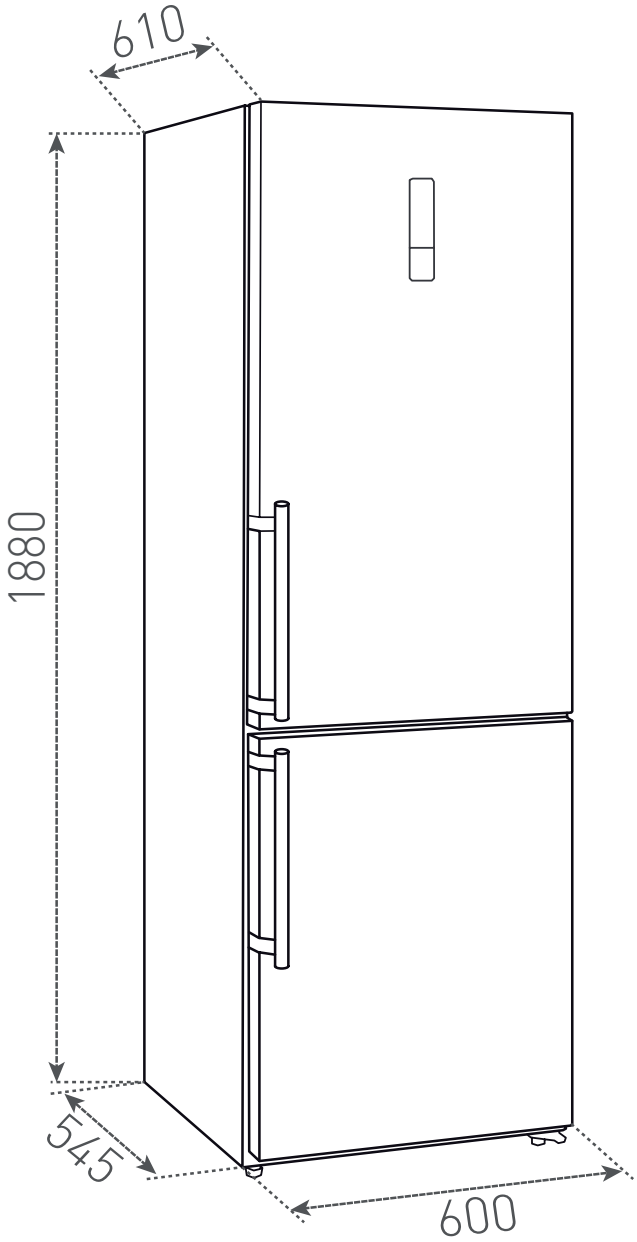

Modelo	NFL 340
Instalación	Libre instalación
Refrigerante	R600a
Carga	49g
Voltaje	115 V~
Frecuencia	60 Hz
Potencia	160 W
Consumo diario (kWh/24h)	0.9
Consumo anual (kWh/año)	324

NOTAS

Teka Subsidiaries

Country Subsidiary	Address	City	Phone
Austria Küppersbusch Austria	Eitnergasse, 13	1231 Wien	+43 18 668 022
Belgium Küppersbusch Belgium S.P.R.L.	Doomveld Industrie, Asse 3, No. 11 - Boite 7	1731 Zellik	+32 24 668 740
Bulgaria Teka Bulgaria EOOD	Blvd. “Tsarigradsko Shosse” 135	1784 Sofia	+359 29 768 330
Chile Teka Chile S.A.	Avd El Retiro Parque los Maitenes, 1237. Parque Enea	Pudahuel, Santiago de Chile	+ 56 24 386 000
China Teka International Trading (Shanghai) Co. Ltd.	6/F. Datong Business Center, No. 369 Fuxing Middle Rd.	200025 Shanghai	+86 2 153 076 901
Czech Republic Teka CZ S.R.O.	V Holesovickách, 593	182 00 Praha 8 - Liben	+420 284 691 940
Denmark Juvél A/S	Københavnsvej 222	DK-4600 Køge	+45 36 340 288
Ecuador Teka Ecuador S.A.	Km 11.5 vía a Daule	Guayaquil	+593 4238 8254
Germany Teka Küchentechnik GmbH	Sechsheldener Str. 122	35708 Haiger	+49 27 713 950
Great Britain Teka Products Ltd.	177 Milton Park	OX14 4SE Milton, Abingdon	+44 1 235 861 916
Greece Teka Hellas A.E.	Thesi Roupaki - Aspropyrgos	193 00 Athens	+30 2 109 760 283
Hungary Teka Hungary Kft.	Bajcsy Zsilinszky u. 53	1065 Budapest	+36 13 542 110
Indonesia PT Teka Buana	Jalan Menteng Raya, Kantor Taman A9 Unit A3	12950 Jakarta	+62 215 762 272
Malaysia Teka Küchentechnik (Malaysia) Sdn Bhd	10 Jalan Kartunis U1/47, Temasya Park, Off Glenmarie	40150 Shah Alam, Selangor Darul Ehsan	+60 376 201 600
Mexico Teka Mexicana S.A. de C.V.	Boulevard Manuel Ávila Camacho #126	11000 Ciudad de México	+52 5 551 330 493
Morocco Teka Maroc S.A.	73, Bd. Slimane, Depôt 33, Route de Ain Sebaa	Casablanca	+212 22 674 462
Netherlands Teka B.V.	Wijkermeerstraat, 34	2131 HA Hoofddorp	+ 31 235 656 480
Norway Intra, A.S	Storsand	7563 Malvik	+47 73 980 100
Poland Teka Polska Sp. ZO.O.	ul. 3-go Maja 8 / A2	05-800 Pruszków	+48 227 383 270
Portugal Teka Portugal S.A.	Estrada da Mota - Apdo 533	3834-909 Ilhavo, Aveiro	+35 1 234 329 500
Perú Teka Kuchentechnik Perú SA	Av. El Polo 670, local A 201	33 Lima, Perú	+51 143 63 078
Romania S.C. Teka Küchentechnik Romania S.R.L.	Sevastopol str., no 24, 5th floor, of. 15	010992 Bucharest Sector 1	+40 212 334 450
Russia Teka Rus LLC	Barklaya str. 6, bld. 3, Barklay plaza center, office 402	121087 Moscow âˆ™ Russia	+7 4 956 450 064
Singapore Teka Singapore PTE Ltd	Clemenceau Avenue, 83, 01-33/34 UE Square	239920 Singapore	+65 67 342 415
Spain Teka Industrial, S.A.	C/ Cajo,17	39011 Santander	+34 942 355 050
Sweden Intra Mölntorp AB	Säbyvägen, 8	734 93 Kolbäck	+46 22 040 300
Thailand Teka (Thailand) Co. Ltd.	364/8 Sri-Ayuttaya Road, Phayathai, Ratchatavee	10400 Bangkok	+66 -26 424 888
Turkey Teka Teknik Mutfak Aletleri Sanayi Ve	Büyükdere Cad. 24/13	80290 Mecidiyeköy, Istanbul	+90 2 122 883 134
Ukraine Teka Ukranie LLC	86-e, Bozhenko Str .2nd floor,4th entrance	03150 Kyiv	+380 444 960 680
United Arab Emirates Teka Middle East Fze	Building LOB 16, Office 417	P.O. Box 18251 Dubai	+971 48 872 912
United Arab Emirates Teka Küchentechnik U.A.E LLC	Bin Khedia Centre	P.O. Box 35142 Dubai	+971 42 833 047
Venezuela Teka Andina S.A.	Ctra. Petare-Santa Lucia, km 3 (El Limoncito)	1070 Caracas	+58 2 122 912 821
Vietnam TEKA Vietnam Co., Ltd.	803 Dai Minh Convention Tower, 8th Floor	77 Hoang Van Thai, District 7, Ho Chi Minh	+84 854 160 646

www.teka.com

“for further information and updated contact adresses, please refer to the corporate website”