CB300U

Refrigerador Empotrado, Doble puerta
EAN13: 8017709200336

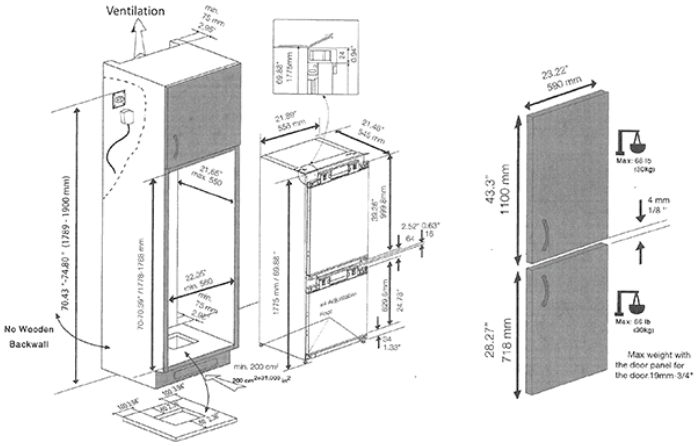

• Tipo de enfriamiento: No Frost • Defrost: Automatic • Tipo de bisagra: Autoportante • Posición bisagra: Derecha • Puerta reversible • **Estética** • Material de la puerta: Chapa • Color puerta: Blanco • Material de los laterales: Chapa • Pantalla: 7 segmentos • **Instalación compartimento refrigerador** • Número estantes regulables: 3 • Número de cajones fruta y verdura: 2 • Tipología estantes regulables: Cristal • Estante cubre cajón para la verdura • Tipología estante cubre cajón de verduras: Cristal • Iluminación interna refrigerador • Tipo de iluminación interior refrigerador: Led • **Contrapuerta compartimento refrigerador** • Número de ménsulas con tapa transparente: 1 • Número compartimentos de puerta regulables: 1 • Número de ménsulas portabotellas: 1 • Ménsulas portabotellas con cable metálico • **Otros equipos refrigerador** • Accesorios: Huevera • Ventilador • **Instalación compartimento congelador** • Número de cajones: 3 • **Otros equipos congelador** • Accesorios: 1 cubitera • Zona de congelación rápida • **Otras características técnicas** • Tecla congelación rápida • **Prestaciones/Etiqueta energética** • Funciones pantalla: Holiday, Enfriamiento rápido, Bloqueo de teclas • Consumo anual de energía, redondeado a la cifra entera más cercana: 402 kWh • Volumen útil del compartimento de alimentos frescos: 195 l • Volumen útil del compartimento de alimentos congelados: 65 l • Número de estrellas compartimento de alimentos congelados: 4 • Sistema No-Frost: Total • Autonomía de conservación sin energía eléctrica: 15 h • Capacidad de congelación: 3 kg/h • Clase climática: T • Rumorosidad: 39 dB(A) • **Conexión eléctrica** • Datos nominales de conexión eléctrica: 170 W • Corriente: 2.1 A • Tensión: 120 V • Frecuencia: 60 Hz • Enchufe: USA