FAB5URP

Refrigerador Monopuerta, Años 50,
Crema, 15 57/64" - 40cm
EAN13: 8017709192969

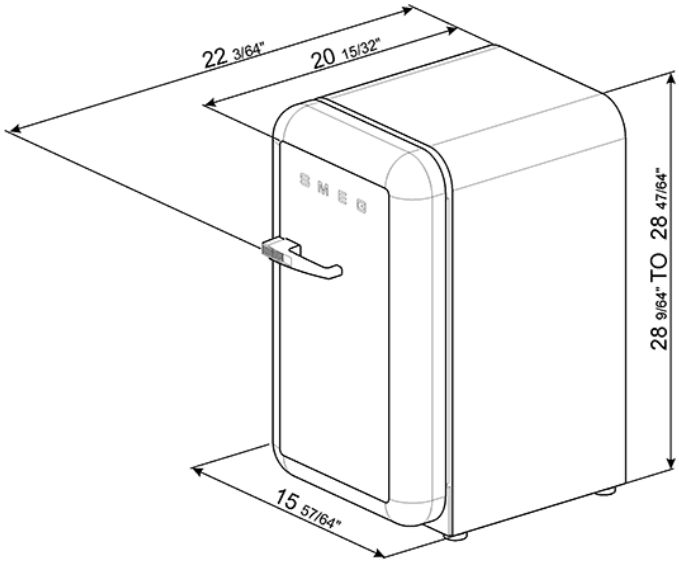

• **Estética** • Material de la puerta: Termomoldeada • Material de los laterales: Chapa • Tipo de bisagra: Estándar • Posición bisagra: Derecha • **Instalación compartimento refrigerador** • Número estantes regulables: 2 • Tipología estantes regulables: Cable • Iluminación interna refrigerador • Tipo de iluminación interior refrigerador: Lámpara de led • Tipo de enfriamiento: Estático • **Contrapuerta compartimento refrigerador** • Número compartimentos de puerta regulables: 1 • Ménsulas portaobjetos con cable metálico • Número de ménsulas portabotellas: 1 • Ménsulas portabotellas con cable metálico • **Instalación compartimento congelador** • Número estantes: 2 • Tipología estantes: Cable • **Contrapuerta compartimento congelador** • Número de ménsulas portaobjetos: 1 • **Otros equipos congelador** • Accesorios: 1 cubitera • Estante para cubitera • **Prestaciones/Etiqueta energética** • Consumo anual de energía, redondeado a la cifra entera más cercana: 277 kWh • Volumen útil del compartimento de alimentos frescos: 40 l • Volumen bruto del compartimento de alimentos frescos: 42 l • Clase climática: SN, N • Rumorosidad: 29 dB re 1 pw • **Conexión eléctrica** • Datos nominales de conexión eléctrica: 70 W • Corriente: 0.3 A • Tensión: 115 V • Frecuencia: 60 Hz • Enchufe: USA

Versiones

• FAB5ULP - Crema, bisagras a la izquierda • FAB5URR - Rojo, bisagras a la derecha • FAB5ULR - Rojo, bisagras a la izquierda • FAB5URO - Naranja, bisagras a la derecha • FAB5ULO - Naranja, bisagras a la izquierda • FAB5URNE - Negro, bisagras a la derecha • FAB5ULNE - Negro, bisagras a la izquierda • FAB5URUJ - Union Jack, bisagras a la derecha