PGF30T-1

Parrilla Teppan Yaki, 11 1/2" - 30 cm, Semialineado,
Estética Clásica, Inox Satinado
EAN13: 8017709161910

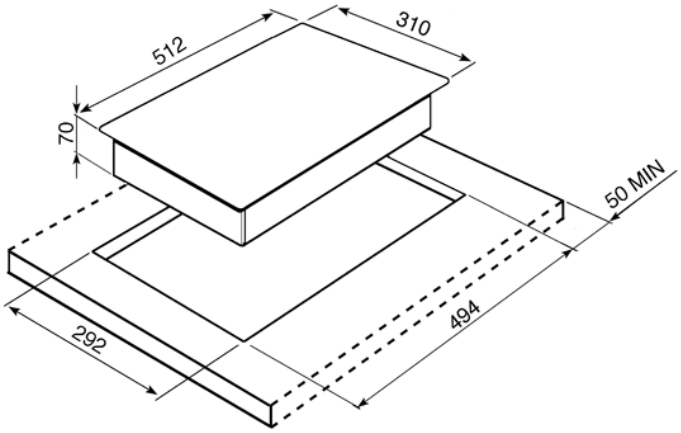

• **Programas/Funciones** • Número total de zonas de cocción: 2 • Número de zonas de cocción por inducción: 2 • Niveles de potencia: 9 • **Mandos** • Tipo de regulación mandos: Mandos • Posición mandos: Frontal • N.° de mandos: 2 • Color mandos: Efecto inox • **Opciones** • Opción de bloqueo botones/seguridad para niños • Opción Limpieza • **Zonas de cocción** • Anterior central - Teppan yaki - 1400 W - Booster 1800 W • Posterior central - Teppan yaki - 1400 W - Booster 1800 W • **Características técnicas** • Detención automática en caso de sobrecalentamiento • Indicador de calor residual • **Equipo accesorios incluidos** • Rasqueta: 1 • Otros accesorios: Mandos Linea • **Conexión eléctrica** • Datos nominales de conexión eléctrica: 3000 W • Corriente: 13 A • Tensión (V): 220-240 V • Frecuencia: 50/60 Hz