SF6341GGXK

Horno 24" - 60 cm, Gas, Estética Clásica,
Inox anti-huellas.
EAN13: 8017709206710

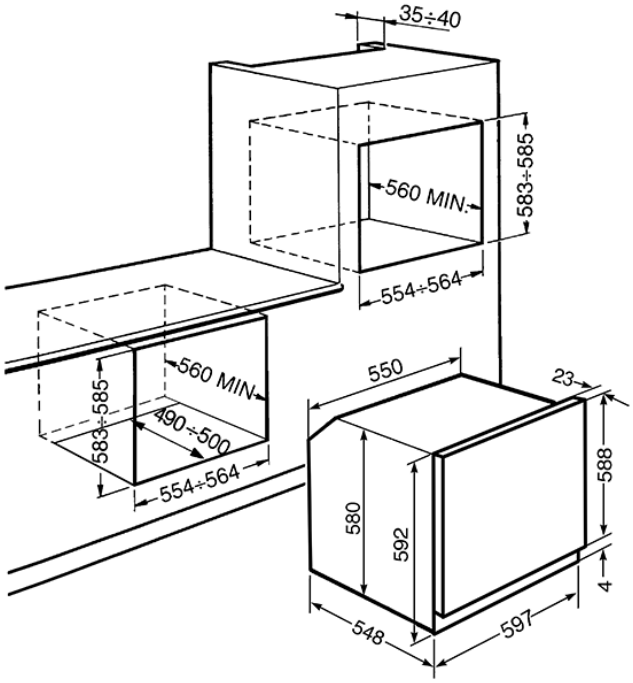

• **Programas/Funciones** • N.° de funciones: 2 • **Opciones** • Cuentaminutos • Temperatura mínima: 150 °C • Temperatura máxima: 265 °C • **Características técnicas** • Material de la cavidad: Esmalte Ever Clean • Volumen útil: 60 l • Volumen bruto: 68 l • N.° de estantes: 4 • Tipo de estantes: Bastidores de metal • N.° de luces: 1 • Tipo de Luz: Incandescencia • Potencia luz: 25 W • Puerta interna de vidrio • Vidrio interno removible • Sistema de enfriamiento: Tangencial • Grill de gas • Puerta: Fresh Touch • Válvula de gas de seguridad • Tipo de gas: G20 Gas naturale • Otros inyectores de gas incluidos: G30 Gas Líquido GPL • **Equipo accesorios incluidos** • Bandeja con tope posterior: 1 • Bandeja esmaltada profunda (40 mm): 1 • **Conexión eléctrica** • Tensión: 120 V • Datos nominales de conexión eléctrica: 70 W • Corriente: 1 A • Frecuencia: 60 Hz

Funciones