SF9390X1

Horno 36" - 90 cm, Eléctrico Termoventilado,
Estética Clásica, Inox anti-huellas. Clase A+
EAN13: 8017709234614

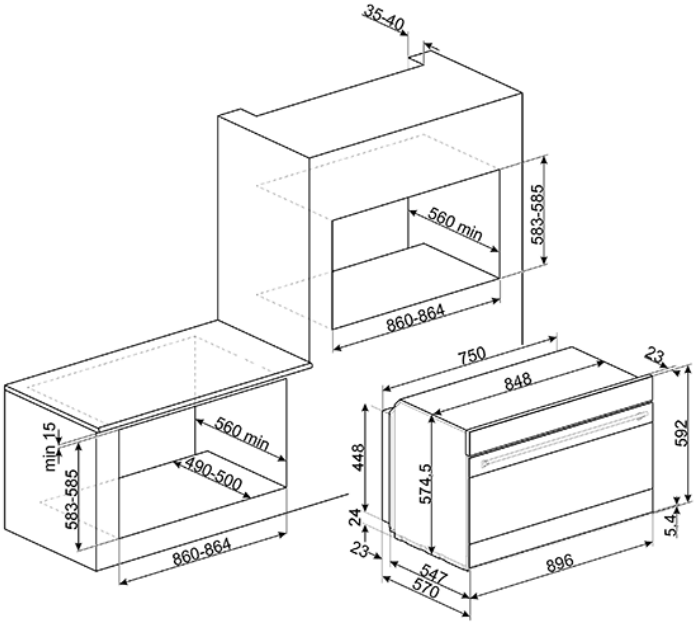

• **Estética** • Tipo de vidrio: Nerovista • Puerta: Con 2 bandas horizontales • **Programas/Funciones** • Funciones limpieza: Vapor Clean • Otras funciones: Descongelamiento por tiempo, Descongelamiento por peso, Fermentación, Sabbath • N.° de funciones: 9 • Programas automáticos: 20 • **Mandos** • Pantalla/Reloj: LCD • Regulación de mandos: Mandos • N.° de mandos: 2 • Color mandos: Efecto inox • **Opciones** • Programador de tiempo: Electrónico • Opciones de programación tiempo: Inicio programado y fin de cocción • Cuentaminutos • Alarma acústica de fin de cocción • Opción Show Room Demo • Bloqueo de teclas/Modo seguridad para niños • Otras funciones: Keep warm, Eco light • **Características técnicas** • Método de cocción: Termoventilado • Material de la cavidad: Esmalte Ever Clean • Color de la cavidad: Gris • Regulación de la temperatura: Electrónica • Precalentamiento rápido • Temperatura mínima: 30 °C • Temperatura máxima: 280 °C • N.° de estantes: 5 • Tipo de estantes: Bastidores de metal • Grill basculante • Doble ventilador • N.° de luces: 2 • Tipo de Luz: Halógenas • Potencia luz: 40 W • Encendido de la luz al abrir la puerta • Resistencia inferior - Potencia: 1700 W • Resistencia superior - Potencia: 1200 W • Resistencia grill - Potencia: 1700 W • Resistencia grill ancho - Potencia: 2900 W • Resistencia circular - Potencia: 1550 W • Resistencia circular n.° 2 - Potencia: 1550 W • Tipo de apertura puerta: Frontal • Puerta: de temperatura controlada • Puerta desmontable • Puerta interna de vidrio • Vidrio interno desmontable • N.° de vidrios de puerta total: 3 • N.° de vidrios de puerta reflectantes del calor: 2 • Termostato de seguridad • Interrupción de resistencias al abrir la puerta • Sistema de enfriamiento: Tangencial • Conducto de enfriamiento: Doble • Reducción velocidad de sistema de enfriamiento • **Prestaciones/Etiqueta energética** • Volumen útil: 115 l • Consumo de energía de función de calentamiento por convección forzada: 0.84 KWh • Consumo de energía de función de calentamiento por convección natural: 1.35 KWh • Volumen bruto: 123 l • **Equipo accesorios incluidos** • Rejilla con stop posterior: 1 • Rejilla inserción bandeja: 1 • Bandeja esmaltada profunda (40 mm): 1 • Guías telescópicas de extracción parcial: 1 • **Conexión eléctrica** • Tensión: 220-240 V • Datos nominales de conexión eléctrica: 3100 W • Corriente: 14 A • Frecuencia: 50/60 Hz

Funciones