SF4390MCX

Estética Clásica, Inox
45 cm, Horno combinado microondas
EAN13: 8017709191443

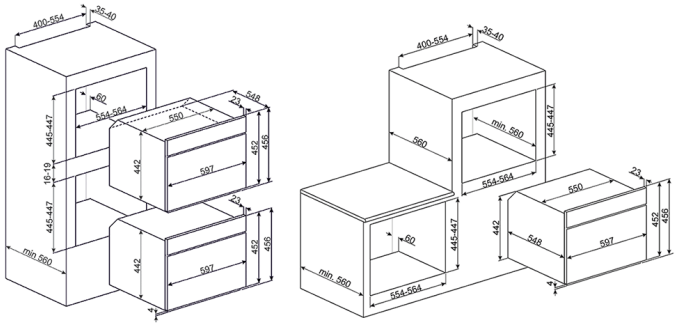

• Estética Clásica • Inox • Mandos retroiluminados • Display con LCD • Iluminación interior • 20 programas automáticos • Programador electrónico, con señalizador acústico final de cocción • Potencia efectiva microondas 1000W • Sistema automático de paro a la apertura de la puerta • Volumen neto 50 litros • Temperatura máxima 250 º

Funciones