KFV90T

Campana decorativa de Pared 36” - 90 cm,
Inox/Vidrio
EAN13: 8017709143367

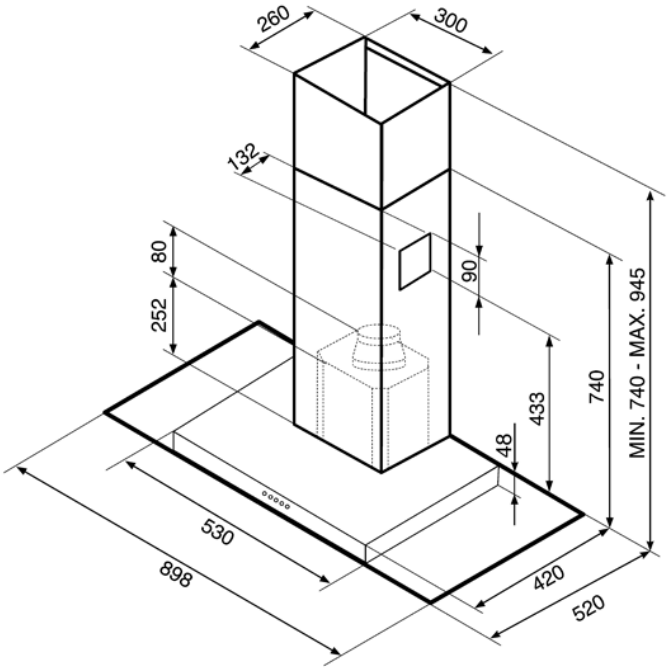

• Filtración: Extractora • **Mandos** • Regulación de mandos: Teclas • **Programas/Funciones** • N.° de velocidades: 3 • **Características técnicas** • N.° de luces: 2 • Tipo de Luz: Halógenas • Potencia luz: 20 W • Capacidad máxima de aspiración en modalidad libre (P0): • 600 m^3/h • Potencia motor: 200 W • N.° de filtros: 2 • Filtros antigrasa: Aluminio • Filtros carbón de serie • Diámetro embocadura motor: 150 mm • **Conexión eléctrica** • Datos nominales de conexión eléctrica: 240 W • Tensión: 120 V • Frecuencia: 60 Hz