LSAP8648X

Lavavajillas 24" - 60 cm, Bajo encimera, 13 cubiertos,
Inox antihuellas. Clase A+
EAN13: 8017709229122

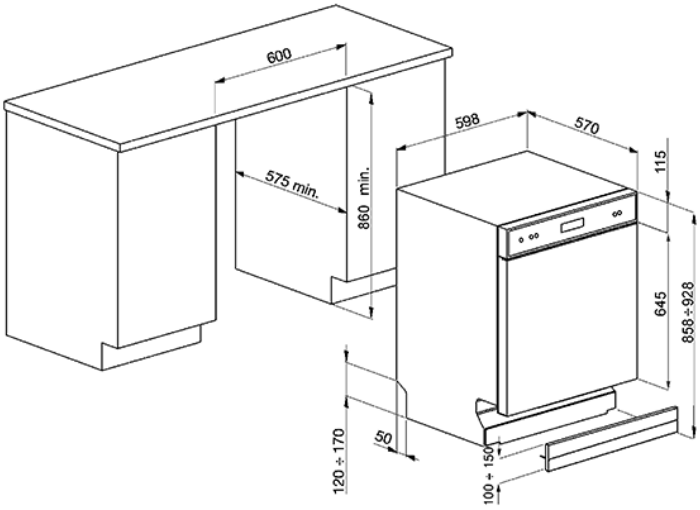

• **Altura comercial: Maxi, 86 cm** • **Programas/Funciones** • Número de programas: 5+5 programa rápido • Temperaturas de lavado: 45°, 65°, 55°, 70° °C • Remojo, Cristales, Normal, Eco, Rápido 27 min, ECO rápido, Delicado y rápido, Normal rápido, Fuerte y rápido, Ultraclean • **Opciones** • Opción de inicio retardado: 3-6-9-12 ore, con remojo automático • Opción 1/2 carga distribuida FlexiZone, Opción pastillas FlexiTabs, Opción Quick Time • **Cestos** • Color cestos: Gris • Color componentes cestos: Gris • Tirador: En plástico con insertos de acero inoxidable en cesto superior e inferior • Manija de agarre (cesto inferior) • Cesto superior: con inserciones fijas • Regulación en altura del cesto superior: De estración, sobre 2 niveles • Dimensiones máximas plato cargable en cesto superior: 23,5 cm • Cesto inferior: Con inserto fijo • Cesto inferior con insertos rompegotas • Dimensiones máximas plato cargable en cesto inferior: 30 cm • **Características técnicas** • Mandos: Electrónicos • Indicador on/off • Indicador abrillantador: Testigo • Indicador de fin de ciclo: Señal sonoro • Sistema de lavado: Planetarium • Tercer aspersor superior: Individual • Descalcificador: A regulación electrónica • Sistema de protección antiinundación: Acquastop singular • Alimentación agua: Singular; agua fría/caliente hasta a 60°C - ahorro energético con agua caliente hasta el 35% • Sistema de secado: Por condensación natural • Material de la cubeta: Acero inoxidable • Filtro: Acero inoxidable • Bisagras: Bisagra fija • Pies regulables: 7 cm, da 860 a 930 mm • Pie posterior regulable desde adelante • Zócalo regulable: En altúra y profundidad • **Prestaciones/Etiqueta energética** • Clase de eficiencia de lavado: A • Clase de eficiencia de secado: A • Rumorosidad: 49 dB(A) re 1pW • Consumo de energía por ciclo (kWh/ciclo): 1.03 KWh • Consumo de agua ciclo (l/ciclo): 12 l • Consumo anual de energía: 292 KWh • Consumo anual de agua: 3360 l • Programa de referencia: ECO • Duración total de un ciclo del programa de referencia: 195 min • Consumo de energía - stand by off mode: 0.50 W • Consumo de energía - stand by on mode: 0.80 W • Duración en modalidad stand-by on: 5 min • **Conexión eléctrica** • Potencia instalada: 1800 W • Corriente: 13 A • Tensión: 115 V • Type of connection: Single-phase • Frecuencia: 60 Hz • Tipo de enchufe: USA